MEGJEGYZÉS

Acélminőség: S235JR
Teljesértékű varratok: II. o.
- tompavarrat: fél V vagy V-varrat, a= vmin
- egyoldali sarokvarrat: a= vmin
- kétoldali sarokvarrat: a= 0,5 vmin

Felületkezelés:
Kétoldali alapmázolás + tűzgátló festés a tűzvédelmi előírásnak megfelelően építész terv szerinti színben

A rögzítési megoldás a feltárást követően pontosítandó, szükség esetén módosítandó!
A kiváltás elkészülése után a nyílás kivágható.
A tervet a kapcsolodó építész, elektromos és gépész tervekkel együtt kell kezelni.
Kitűzés építész tervek szerint.
Gyártás előtt a méretek a helyszínen ellenőrizendők!

A meglévő szerkezetek védelmét szükséges szakértővel megvizsgáltatni, azbeszt tartalmú készítmény esetén ezt szakkivitelezőkkel eltávolíttatni, és biztosítani a jelenleg szükséges védelmet.
Tetőfödém tartószerkezete és merevítései: C REI 30, tetőfödém tér-elhatároló szerkezete (60 kg/m2-ig): D REI 15, pillérek: A2 R 30.

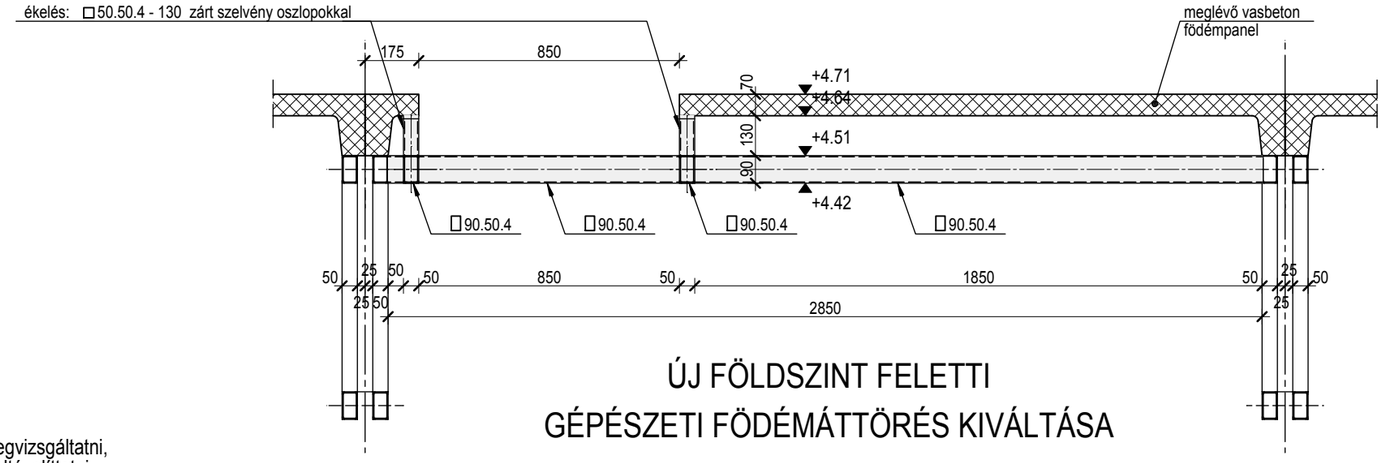

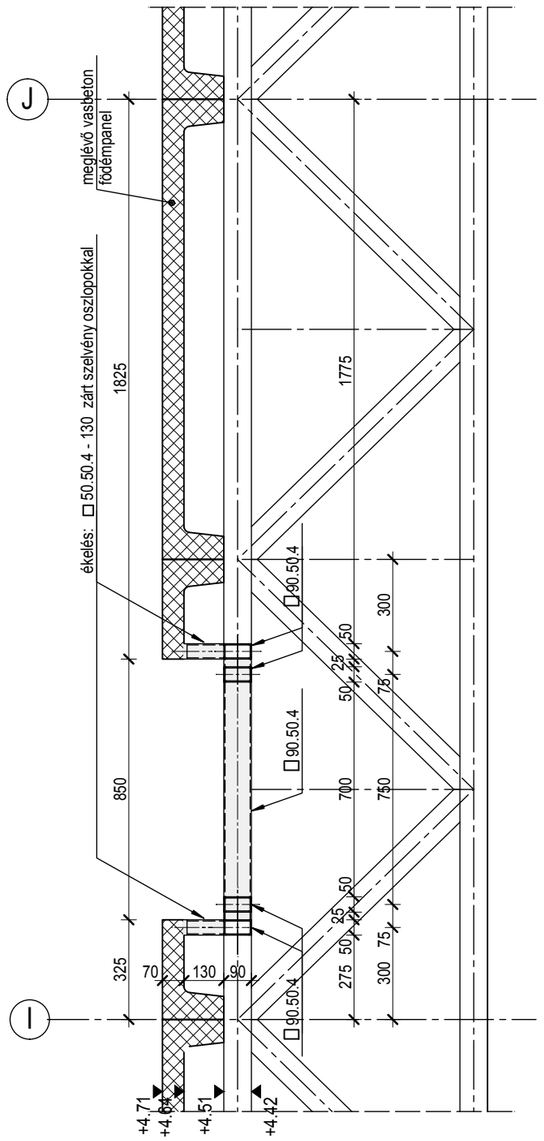

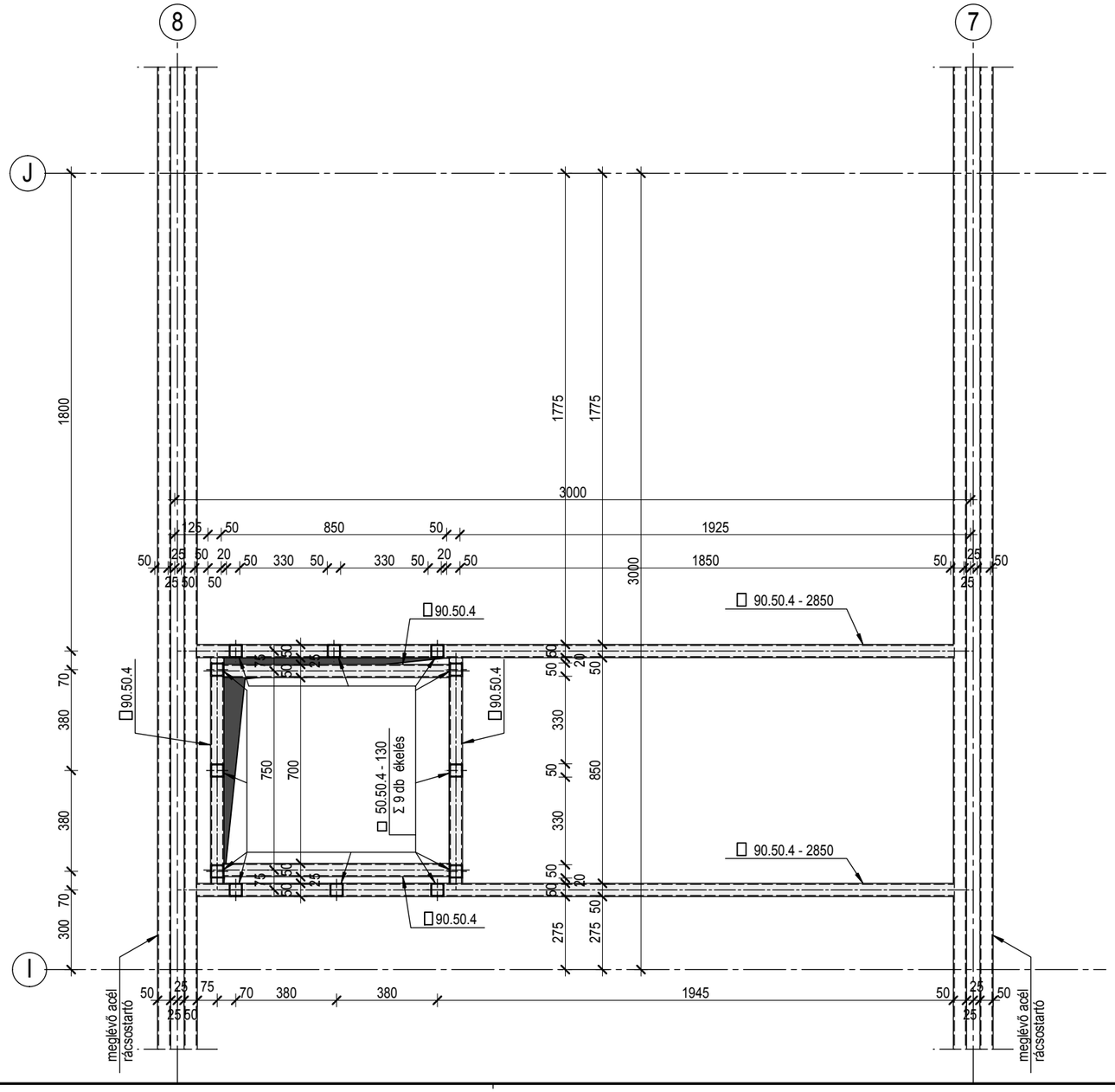

ARTRAD
MÉRNÖKI SZOLGÁLTATÓ KFT
1039 BUDAPEST, CZETZ JÁNOS U. 54.
TEL: 242 39 00; 06 30 93 77 052

MUNKASZÁM:
2017-10

LÉTESÍTMÉNY:
BUDAPEST FŐVÁROS XIV. KERÜLET ZUGLÓ ÖNKORMÁNYZATA FENNTARTÁSÁBAN ÁLLÓ TERÜLETI VÉDŐNŐI ÉS HÁZI GYERMEKORVOSI RENDELŐ ÉPÜLETÉNEK FELÚJÍTÁSA
1145 BUDAPEST XIV.KER. CSERTŐ PARK 3/B-C HRSZ: 39470/64

TERVFAJTA:
STATIKAI KIVITELI TERV

ÉPÍTTETŐ:
BUDAPEST FŐVÁROS XIV. KERÜLET ZUGLÓ ÖNKORMÁNYZATA
1145 BUDAPEST, PÉTERVÁRAD U. 2.

ÉPÍTÉSZ TERVEZŐ:
KETTES MŰTEREM KFT.
1183 BUDAPEST, TELEKI U. 38.

ÉPÍTÉSZ VEZETŐ TERVEZŐ:	ÉPÍTÉSZ TERVEZŐ:
SELÉNYI GYÖRGY É1-01-1855	SEBŐK ILDIKÓ É-01-1851
TARTÓSZERKEZETI TERVEZŐ:	TERVEZŐ, SZERKESZTŐ MÉRNÖK:
FACSKÓ GERGELY T-T/01-6105	KISS GÁBOR T-T/01-10966

RAJZ MEGNEVEZÉSE:
ÚJ FÖLDSZINT FELETTI GÉPÉSZETI FÖDÉMÁTTÖRÉS KIVÁLTÁSA 2.

LÉPTÉK: M=1:20
DÁTUM: 2017. június 28.
RAJZSZÁM: S-8-v1