1. típ. támfal

készül 120,8 fm

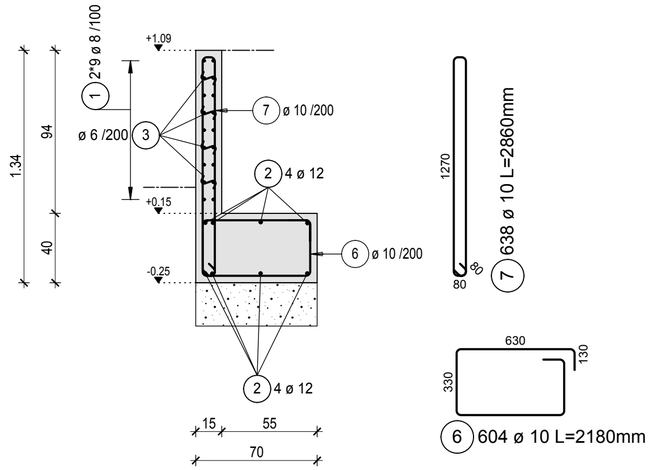

2. típ. támfal

készül 3,4 fm

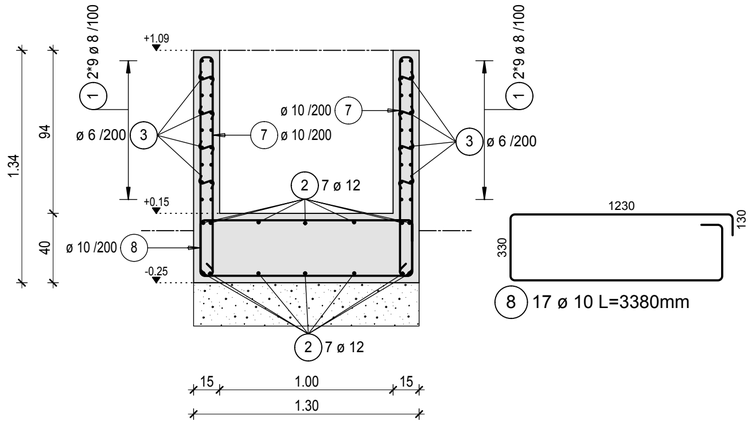

Ülőkocka

készül 8 helyen

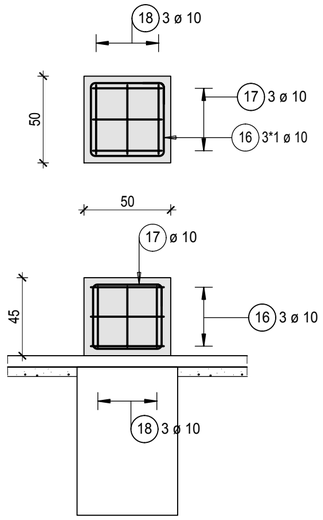

Betonacél lista

pozíció	db	ø	hossz/db	ø6	ø8	ø10	ø12
1	1	8	fm		2750.00		
2	1	12	fm				1990.00
3	3014	6	0.18	542.52			
4	28	6	0.53	14.84			
5	32	6	0.65	20.80			
6	604	10	2.18			1316.72	
7	638	10	2.86			1824.68	
8	17	10	3.38			57.46	
9	116	10	2.84			329.44	
10	116	10	3.36			389.76	
11	116	10	1.74			201.84	
12	40	10	2.12			84.80	
13	28	10	2.98			83.44	
14	32	10	3.02			96.64	
15	26	10	2.42			62.92	
16	24	10	1.98			47.52	
17	24	10	1.83			43.92	
18	24	10	1.78			42.72	
hossz átmérőnként			(m)	578.16	2750.00	4581.86	1990.00
fm tömeg átmérőnként			(kg/fm)	0.222	0.395	0.617	0.888
tömeg átmérőnként			(kg)	128.35	1086.25	2827.01	1767.12
						össztömeg	5808.73 kg

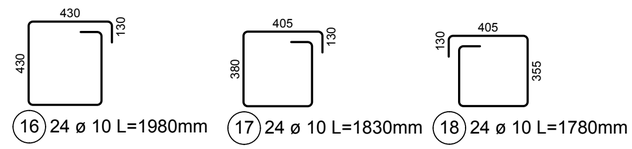

3. típ. ülőtámfal

készül 23,1 fm

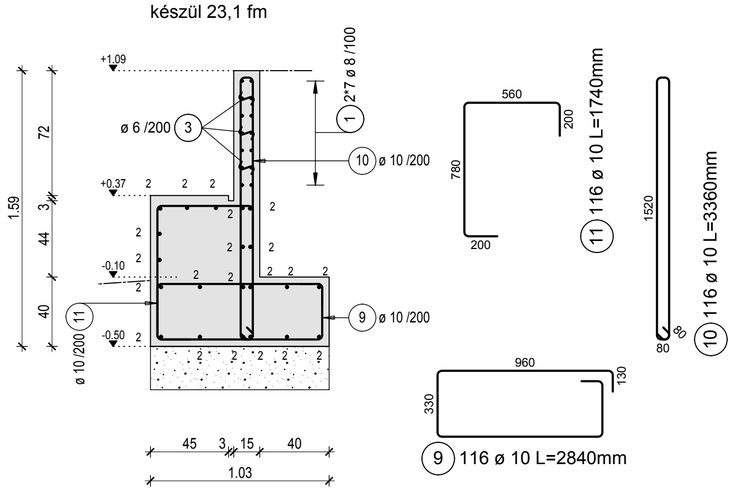

4. típ. ülőtámfal

készül 8 fm

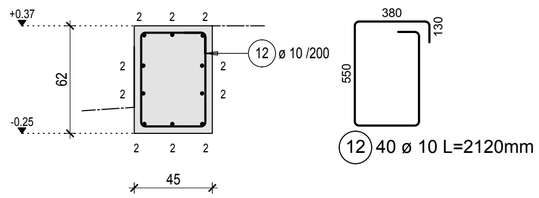

6. típ. ülőtámfal

készül 6,4 fm

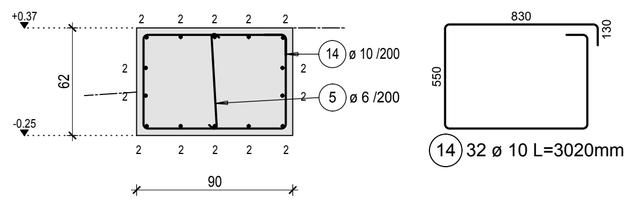

5. típ. ülőtámfal

készül 5,5 fm

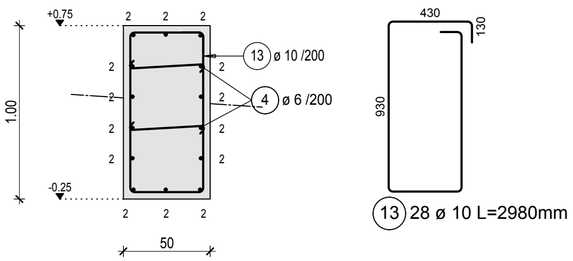

7. típ. ülőtámfal

készül 5,2 fm

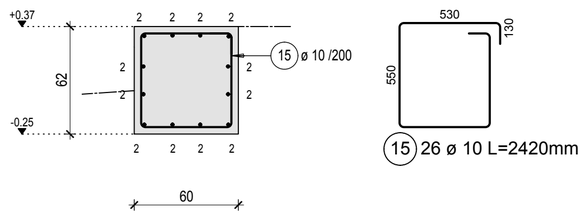

Távtartó

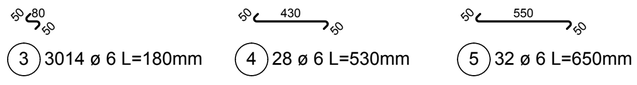

Elosztó

Toldási hossz: 400 mm
Egy keresztmetszetben a vasak maximum 1/3-a toldható.

1 ø 8 / fm = 2750.00m

Toldási hossz: 600 mm
Egy keresztmetszetben a vasak maximum 1/3-a toldható.

2 ø 12 / fm = 1990.00m

Sarokcsatlakozások:

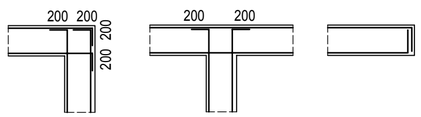

MEGJEGYZÉS

Betonminőség (MSZ4798-1:2004):
- 1. és 2. támfalak:
  alaplemezben: C25/30-XC2-16-F3
  falban: C30/37-XC4-XF2-16-F4
- 3. támfal:
  alaplemezben: C25/30-XC2-16-F3
  padkában: C30/37-XC4-XF4-16-F4
  falban: C30/37-XC4-XF2-16-F4
- 4-7. támfalak:
  C30/37-XC4-XF4-16-F4

Betonacél-minőség: B500B
Betontakarás: c_{nom} = 35 mm

Látszóbeton zsaluzat: pl. új DOKA táblás vagy hibátlan felületű fémzsalu az esetleges rések glettelve, megfelelő zsaluzatleválasztó anyaggal ellátva.
Látszóbeton felületre vonatkozó további technológiai utasítások építész terv ide vonatkozó fejezete szerint.

A támfalak jelen statikai tervek szerint a sétány felújítás projektben valósulnak meg. Geometriája az épület geometriájához illesztendő, esetleges eltérés esetén helyszíni felmérés alapján tervezővel egyeztetendő.

ARTRAD
MÉRNÖKI SZOLGÁLTATÓ KFT
1039 BUDAPEST, CZETZ JÁNOS U. 54.
TEL: 242 39 00; 06 30 93 77 052

MUNKASZÁM:
2017-10

LÉTESÍTMÉNY:
BUDAPEST FŐVÁROS XIV. KERÜLET ZUGLÓ ÖNKORMÁNYZATA FENNTARTÁSÁBAN ÁLLÓ TERÜLETI VÉDŐNŐI ÉS HÁZI GYERMEKORVOSI RENDELŐ ÉPÜLETÉNEK FELÚJÍTÁSA
1145 BUDAPEST XIV.KER. CSERTŐ PARK 3/B-C HRSZ: 39470/64

TERVFAJTA:
STATIKAI KIVITELI TERV

ÉPÍTTETŐ:
BUDAPEST FŐVÁROS XIV. KERÜLET ZUGLÓ ÖNKORMÁNYZATA
1145 BUDAPEST, PÉTERVÁRAD U. 2.

ÉPÍTÉSZ TERVEZŐ:
KETTES MŰTEREM KFT.
1183 BUDAPEST, TELEKI U. 38.

ÉPÍTÉSZ VEZETŐ TERVEZŐ:	ÉPÍTÉSZ TERVEZŐ:
SELÉNYI GYÖRGY É1-01-1855	SEBŐK ILDIKÓ É-01-1851
TARTÓSZERKEZETI TERVEZŐ:	TERVEZŐ, SZERKESZTŐ MÉRNÖK:
FACSKÓ GERGELY T-T/01-6105	KISS GÁBOR T-T/01-10966

RAJZ MEGNEVEZÉSE:
TÁMFALAK TERVE

LÉPTÉK: M=1:25
DÁTUM: 2017. június 28.
RAJZSZÁM: S-14-v1